ԳԾԱԳՐԵՐԻ ԱՆՎԱՆԱՑԱՆԿ

Հ/Հ	Ա Ն Վ Ա Ն Ու Մ Ը	ՄԱԿՆԻՇԸ
1	ԳԾԱԳՐԵՐԻ ԱՆՎԱՆԱՑԱՆԿ, ԲԱՑԱՏՐԱԳԻՐ	ՃՇ-1
2	ԱՍՏԻՃԱՆԻ ՀԱՏԱԿԱԳԻԾ, ԿՏՐՎԱԾՔ 1-1 (ՉԱՓԱԳՐՈՒԹՅՈՒՆ)	ՃՇ-2
3	ԱՍՏԻՃԱՆԻ ՀԱՏԱԿԱԳԻԾ, ԿՏՐՎԱԾՔ 2-2 (ՎԵՐԱԿԱՌՈՒՑՈՒՄ)	ՃՇ-3
4	ԿՏՐՎԱԾՔ 3-3, ՀԵՆԱՊԱՏԻ ԲԱՐՁՐԱՑՄԱՆ ՍԽԵՄԱ	ՃՇ-4
5	ԿՏՐՎԱԾՔՆԵՐ 4-4, 5-5, ՆԵՐԴԻՐ ԷԼԵՄԵՆՏ ՆԷ-1	ՃՇ-5
6	ՆՍՏԱՐԱՆ, ԱՂԲԱՄԱՆ	ՃՇ-6
7	ԾԱՎԱԼՆԵՐԻ ԱՄՓՈՓԱԳԻՐ	ՃՇ-7

Բ Ա Ց Ա Տ Ր Ա Գ Ի Ր

«ԵՐԵՎԱՆ ՔԱՂԱՔԻ ՄԱԼԱԹԻԱ-ՍԵԲԱՍՏԻԱ ՎԱՐՉԱԿԱՆ ՇՐՋԱՆ, ՕՀԱՆՈՎԻ ՓՈՂ. Հ 2 ՇԵՆՔԻ ԴԻՄԱՑԻ ԱՍՏԻՃԱՆՆԵՐԻ ՎԵՐԱԿԱՌՈՒՑՄԱՆ ՆԱԽԱԳԻԾ Ը» ԿԱՏԱՐՎԱԾ Է՝ «19» ՕԳՈՍՏՈՍԻ 2014 Թ-ԻՆ ԿՆՔՎԱԾ, ԵՐԵՎԱՆԻ ՔԱՂԱՔԱՊԵՏԱՐԱՆԻ ԿԱՊԻՏԱԼ ԱՇԽԱՏԱՆՔՆԵՐԻ ԿԱՏԱՐՄԱՆ ԳՆՄԱՆ ՊԱՅՄԱՆԱԳԻՐ № «ԵՔ-ՊԸԱՇՁԲ-14/49-2»-Ի, ՀԱՎԵԼՎԱԾ 1-Ի, 15-ՐԴ ՉԱՓԱԲԱԺՆՈՎ ՏՐՎԱԾ ՃԱՐՏԱՐԱՊԵՏԱՀԱՏԱԿԱԳԾԱՅԻՆ ԱՌԱՋԱԴՐԱՆՔԻ ԵՎ ՏԵՂՈՒՄ ԿԱՏԱՐՎԱԾ ԳԾԱԳՐԵՐԻ ԱՇԽԱՏԱՆՔՆԵՐԻ ՀԻՄԱՆ ՎՐԱ:

ԳՈՅՈՒԹՅՈՒՆ ՈՒՆԵՑՈՂ ԱՍՏԻՃԱՆՆԵՐԸ ԲԵՏՈՆՅԱ ԵՆ ԵՎ ԳՏՆՎՈՒՄ ԵՆ ԱՆԲԱՐԵԿԱՐԳ ՎԻՃԱԿՈՒՄ: ԱՍՏԻՃԱՆՆԵՐԻ ՄԻ ԿՈՂՄՈՒՄ ԱՌԿԱ Է ՄԵՏԱՂԱԿԱՆ ԲԱԶՐԻՔ: ԱՍՏԻՃԱՆՆԵՐԻՆ ԿԻՑ ԳՏՆՎՈՒՄ Է ԲԱԶԱԼՏԵ ՔՐՔԱՏՔՇ ՔԱՐԵՐՈՎ ՀԵՆԱՊԱՏ, ՈՐԸ ՊԵՏՔ Է ԲԱՐՁՐԱՑՎԻ:

ՍՈՒՅՆ ՆԱԽԱԳԾՈՎ ՆԱԽԱՏԵՍՎՈՒՄ Է.

ՔԱՆԴՄԱՆ ԱՇԽԱՏԱՆՔՆԵՐ . ԱՊԱՄՈՆՏԱԺԵԼ ՄԵՏԱՂԱԿԱՆ ԲԱԶՐԻՔԸ, ՔԱՆԴԵԼ ԲԵՏՈՆՅԱ ԱՍՏԻՃԱՆՆԵՐԸ, ՔԱՆԴԵԼ ԵՎ ՀԵՌԱՑՆԵԼ ԱՎԵԼՈՐԴ ՔԱՐԵՐԸ, ՔԱՆԴԵԼ ԲԵՏՈՆՅԱ ԵՎ ԲԱԶԱԼՏԵ ԵԶՐԱՔԱՐԵՐԸ:

ԲԱՐԵԿԱՐԳՄԱՆ ԱՇԽԱՏԱՆՔՆԵՐ . ԻՐԱԿԱՆԱՑՆԵԼ ՆՈՐ Ե/ԲԵՏՈՒՆՅԱ ԱՍՏԻՃԱՆՆԵՐ, ԿԱՌՈՒՑԵԼ ԲԵՏՈՆՅԱ ՀԵՆԱՊԱՏԵՐ, ԱՍՏԻՃԱՆՆԵՐԸ ԵՎ ՀԵՆԱՊԱՏԵՐԸԸ ԵՐԵՍԱՊԱՏԵԼ ԲԱԶԱԼՏԵ ՍԱԼԵՐՈՎ, ԼՐԱՑՆԵԼ ԵՎ ԲԱՐՁՐԱՑՆԵԼ ԳՈՅՈՒԹՅՈՒՆ ՈՒՆԵՑՈՂ ՀԵՆԱՊԱՏԸ, ՀԵՆԱՊԱՏԻ ԵՏՆԱՄԱՍՈՒՄ ԿԱՏԱՐԵԼ ԳՐՈՒՆՏԻ ԼԻՑՔ, ՏՈՓԱՆՈՒՄՈՎ, ԵՎ ԻՐԱԿԱՆԱՑՆԵԼ ՆՈՐ ԱՍՖԱԼՏԲԵՏՈՆԵ ԾԱԾԿՈՒՅԹԸ, ՏԵՂԱԴՐԵԼ ՄԵՏԱՂԱԿԱՆ ԲԱԶՐԻՔՆԵՐ, ՆԵՐԿԵԼ ՄԵՏԱՂԱԿԱՆ ԲԱԶՐԻՔՆԵՐԸ ԵՐԿՈՒ ԱՆԳԱՄ, ՏԵՂԱԴՐԵԼ ՆՍՏԱՐԱՆ ԵՎ ԱՂԲԱՄԱՆ:

ՍՈՒՅՆ ԱՇԽԱՏԱՆՔՆԵՐԻ ԿԱՏԱՐՄԱՆ ՀԱՄԱՐ ՄԱՍՆԱԿԻՑԸ (ԿԱՊԱԼԱՌՈՒՆ), ՊԵՏՔ Է ՈՒՆԵՆԱ ՀԵՏԵՎՅԱԼ ԼԻՑԵՆԶԻԱՆԵՐԸ.

- ՔԱՂԱՔԱՇԻՆՈՒԹՅԱՆ ԲՆԱԳԱՎԱՌՈՒՄ ՇԻՆԱՐԱՐՈՒԹՅԱՆ ԻՐԱԿԱՆԱՑՈՒՄ՝ ՆԵՐԱՌՅԱԼ ՆԵՐԴԻՐՆԵՐԸ ՀԵՏԵՎՅԱԼ ՈԼՈՐՏՆԵՐԻ - ԲՆԱԿԵԼԻ, ՀԱՍԱՐԱԿԱԿԱՆ ԵՎ ԱՐՏԱԴՐԱԿԱՆ ,

ՇԻՆԱՐԱՐՈՒԹՅԱՆ ԸՆԹԱՑՔՈՒՄ ՕԳՏԱԳՈՐԾՎՈՂ ԲՈԼՈՐ ՆՅՈՒԹԵՐԸ ԵՎ ՍԱՐՔԵՐԸ ՊԵՏՔ Է ՀԱՄԱՊԱՏԱՍԽԱՆԵՆ ՀՀ-ՈՒՄ ԳՈՐԾՈՂ ՆՈՐՄԵՐԻՆ ՈՒ ՍՏԱՆԴԱՐՏՆԵՐԻՆ ԵՎ ԱՊԱՀՈՎԵՆ ԱՇԽԱՏԱՆՔԱՅԻՆ ԲԱՐՁՐ ՈՐԱԿ:

ԱՅԴ ՆՊԱՏԱԿԱՌՎ ԿԱՊԱԼԻ ՕԲՅԵԿՏԻ, ԴՐԱ ԱՌԱՆՁԻՆ ՄԱՍԵՐԻ (ԵԶՐԱՔԱՐԵՐ, Ե/Բ ՍԱԼԵՐ, ՑԱՆԿԱՊԱՏԵՐ ԵՎ ԱՅԼՆ) ԵՎ ՕԳՏԱԳՈՐԾՎՈՂ ՇԻՆԱՐԱՐԱԿԱՆ ՆՅՈՒԹԵՐԸ (ՊՈՂՊԱՏ, ԲԵՏՈՆ, ԽԻՃ, ԲԱԶԱԼՏ ԵՎ ԱՅԼՆ) ՊԵՏՔ Է ՀԱՄԱՊԱՏԱՍԽԱՆԵՆ ԵՐԱՇԽԻՔԱՅԻՆ ԺԱՄԿԵՏՆԵՐԻՆ ՆԵՐԿԱՅԱՑՎՈՂ ՆՎԱԶԱԳՈՒՅՆ ՊԱՀԱՆՋՆԵՐԻՆ: ԿԱՊԱԼԱՌՈՒՆ, ՇԻՆ.ԱՇԽԱՏԱՆՔՆԵՐԻ ԸՆԹԱՑՔՈՒՄ ՕԳՏԱԳՈՐԾՎՈՂ ԲՈԼՈՐ ՆՅՈՒԹԵՐԻ ԵՎ ՇԻՆՎԱԾՔՆԵՐԻ ՀԱՄԱՐ, ՊԱՏՎԻՐԱՏՈՒԻՆ ՊԵՏՔ Է ՆԵՐԿԱՅԱՑՆԻ ԴՐԱՆՑ ՀԱՎԱՍՏԱԳՐԵՐԸ, ՈՐՈՆՔ ՊԵՏՔ Է ՊԱՐՈՒՆԱԿԵՆ ԲՈԼՈՐ ԱՆՀՐԱԺԵՇՏ ՏՎՅԱԼՆԵՐԸ ՆՐԱՆՑ ԾԱԳՄԱՆ ՈՒ ՈՐԱԿԻ ՄԱՍԻՆ ԵՎ ՀԱՄԱՊԱՏԱՍԽԱՆԵՆ ԸՆԴՈՒՆՎԱԾ ՍՏԱՆԴԱՐՏՆԵՐԻ ՊԱՀԱՆՋՆԵՐԻՆ: ՆԵՐԿԱՅԱՑՎՈՂ ՆՅՈՒԹԵՐԻ ԵՎ ՇԻՆՎԱԾՔՆԵՐԻ ՈՐԱԿԸ, ԳՈՒՅՆԸ, ԱՐՏԱՔԻՆ ՏԵՍՔԸ ՊԵՏՔ Է ՀԱՄԱՁԱՅՆԵՑՎԻ ՊԱՏՎԻՐԱՏՈՒԻ ԵՎ ՆԱԽԱԳԾՈՂԻ ՀԵՏ: ԱՅԴ ԺԱՄԱՆԱԿԱԸՆԹԱՑՔՈՒՄ, ԵԹԵ ԿԱՌՈՒՑԱՊԱՏՎԱԾ ՏԱՐԱԾՔՈՒՄ Ի ՀԱՅՏ ԵՆ ԳԱԼԻՍ ԹԵՐՈՒԹՅՈՒՆՆԵՐ, ԿԱՊԱԼԱՌՈՒՆ ԻՐ ՈՒԺԵՐՈՎ ՊԵՏՔ Է ՎԵՐԱԿԱՆԳՆԻ ԱՅՆ:

ՇԻՆԱՐԱՐԱԿԱՆ ԱՇԱԽԱՏԱՆՔՆԵՐԻ ԿԱՏԱՐՄԱՆ ԺԱՄԱՆԱԿ ԱՇԽԱՏԱՆՔՆԵՐԻՆ ԲԱՐՁՐ ՈՐԱԿ ԱՊԱՀՈՎԵԼՈՒ ԵՎ ԱՇԽԱՏԱՆՔՆԵՐԸ ՆԱԽԱՏԵՍՎԱԾ ԺԱՄԿԵՏՈՒՄ ԿԱՏԱՐԵԼՈՒ ՀԱՄԱՐ, ԿԱՊԱԼԱՌՈՒՆ ՊԵՏՔ Է ՈՒՆԵՆԱ.

ա) ՄԱՍՆԱԳԻՏԱԿԱՆ ՓՈՐՁԱՌՈՒԹՅՈՒՆ, ՈՐԸ ԿԱՊԱՀՈՎԻ ԱՇԽԱՏԱՆՔՆԵՐԻ ԲԱՐՁՐ ՈՐԱԿ, ՄԱՍՆԱՎՈՐԱՊԵՍ.
V ԿԱՐԳԻ ԶՈԴՈՂ, V ԿԱՐԳԻ ՔԱՐԱԳՈՐԾ, V ԿԱՐԳԻ ԲԵՏՈՆԱԳՈՐԾ ԵՎ ԲԱՆՎՈՐՆԵՐ, ԸՆԴԱՄԵՆԸ 8 ՀՈԳԻ:

բ) ՏԵԽՆԻԿԱՅԻ ՄԻՋՈՑՆԵՐ, ՆՎԱԶԱԳՈՒՅՆԸ՝ 1 ԻՆՔՆԱԹԱՓ ԲԵՌՆԱՏԱՐ ԱՎՏՈՄԵՔԵՆԱ, 1 ԶՈԴՈՂ ԱԳՐԵԳԱՏ,
1 ՀԱՐՎԱԾՈՂ ՄՈՒՐՃ, 1 ԷՔՍԿԱՎԱՏՈՐ, ԻՆՉՊԵՍ ՆԱԵՎ ԷԼԵԿՏՐԱԿԱՆ ԾԱԿՈՂ, ՀԱՏՈՂ, ԿՏՐՈՂ ՍԱՐՔԱՎՈՐՈՒՄՆԵՐ:

գ) ՖԻՆԱՆՍԱԿԱՆ ՄԻՋՈՑՆԵՐ, ՈՐԸ ԿԱՊԱՀՈՎԻ ՍԿԶԲՆԱԿԱՆ ՇՐՋԱՆՈՒՄ ԿԱՏԱՐԵԼ ՆԱԽԱՀԱՇՎՈՎ ՆԱԽԱ ՏԵՍՎԱԾ ԱՇԽԱՏԱՆՔՆԵՐԻ 20 %-Ը:

ՏՆՕՐԵՆ	Ա.ԲԱԲԱՅԱՆ		ՄԱԼԱԹԻԱ-ՍԵԲԱՍՏԻԱ ՎԱՐՉԱԿԱՆ ՇՐՋԱՆ, ՕՀԱՆՈՎԻ ՓՈՂ. Հ 2 ՇԵՆՔԻ ԴԻՄԱՑԻ ԱՍՏԻՃԱՆՆԵՐԻ ՎԵՐԱԿԱՌՈՒՑՄԱՆ ՆԱԽԱԳԻԾ		
ԿԱՏԱՐԵՑ	Կ.ՂԱԶԱՐՅԱՆ				
			ՃԱՐՏԱՐԱՊԵՏԱՇԻՆԱՐԱՐԱԿԱՆ ՄԱՍ	ՓՈՒԼ / ԱՆ	ԹԵՐԹ / ՃՇ-1
				ԹԵՐԹԵՐ / 7	
			ԳԾԱԳՐԵՐԻ ԱՆՎԱՆԱՑԱՆԿ, ԲԱՑԱՏՐԱԳԻՐ	«ԲԱԲԱՅԱՆ-ԼԱՍ ՆԱԽԱԳԻԾ» ՍՊԸ	

ԱՍՏԻՃԱՆԻ ՀԱՏԱԿԱԳԻԾ Մ1:100
(ՉԱՓԱԳՐՈՒԹՅՈՒՆ)

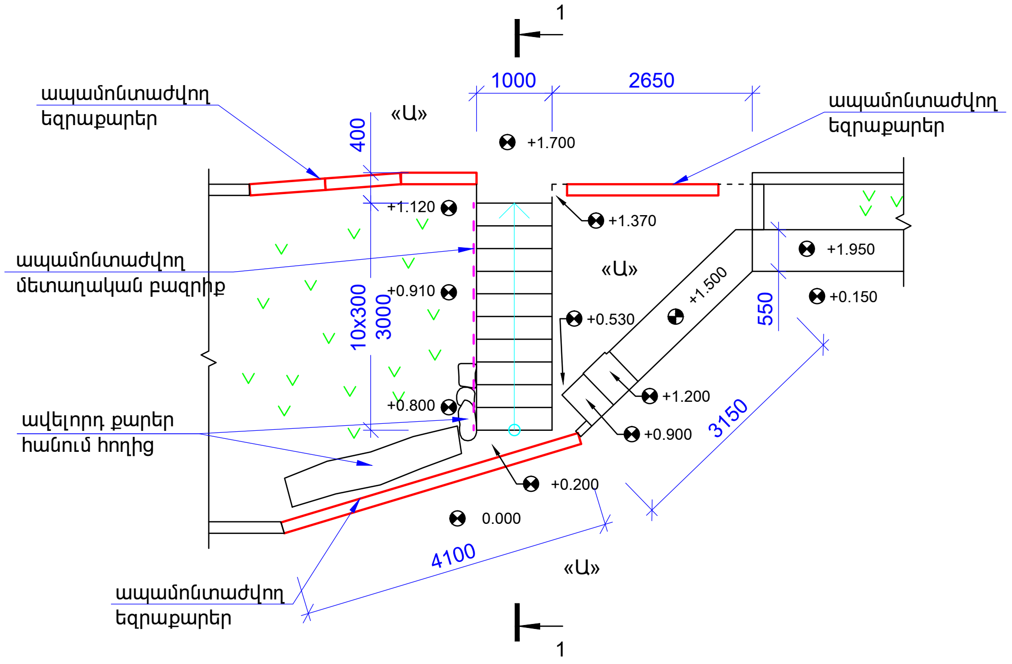

ԿՏՐՎԱԾՔ 1-1 Մ1:100

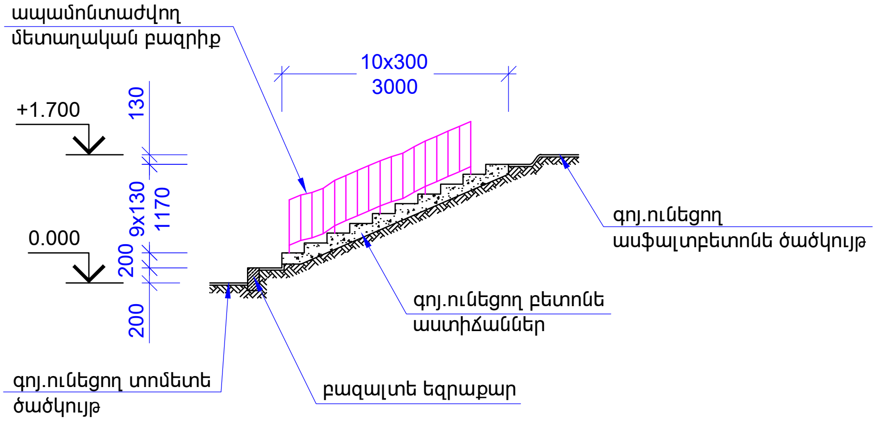

ՏՆՕՐԵՆ	Ա.ԲԱԲԱՅԱՆ		ՄԱԼԱԹԻԱ-ՍԵԲԱՍՏԻԱ ՎԱՐՉԱԿԱՆ ՇՐՋԱՆ, ՕՀԱՆՈՎԻ ՓՈՂ. Հ 2 ՇԵՆՔԻ ԴԻՄԱՑԻ ԱՍՏԻՃԱՆՆԵՐԻ ՎԵՐԱԿԱՌՈՒՑՄԱՆ ՆԱԽԱԳԻԾ			
ԿԱՏԱՐԵՑ	Կ.ՂԱԶԱՐՅԱՆ					
			ՃԱՐՏԱՐԱՊԵՏԱՇԻՆԱՐԱՐԱԿԱՆ ՄԱՍ	ՓՈՒԼ	ԹԵՐԹ	ԹԵՐԹԵՐ
				ԱՆ	ՃՇ-2	7
			ԱՍՏԻՃԱՆԻ ՀԱՏԱԿԱԳԻԾ, ԿՏՐՎԱԾՔ 1-1 (ՉԱՓԱԳՐՈՒԹՅՈՒՆ)		«ԲԱԲԱՅԱՆ-ԼԱՍ ՆԱԽԱԳԻԾ» ՍՊԸ	

ԱՍՏԻՃԱՆԻ ՀԱՏԱԿԱԳԻԾ Մ1:100
(ՎԵՐԱԿԱՌՈՒՑՈՒՄ)

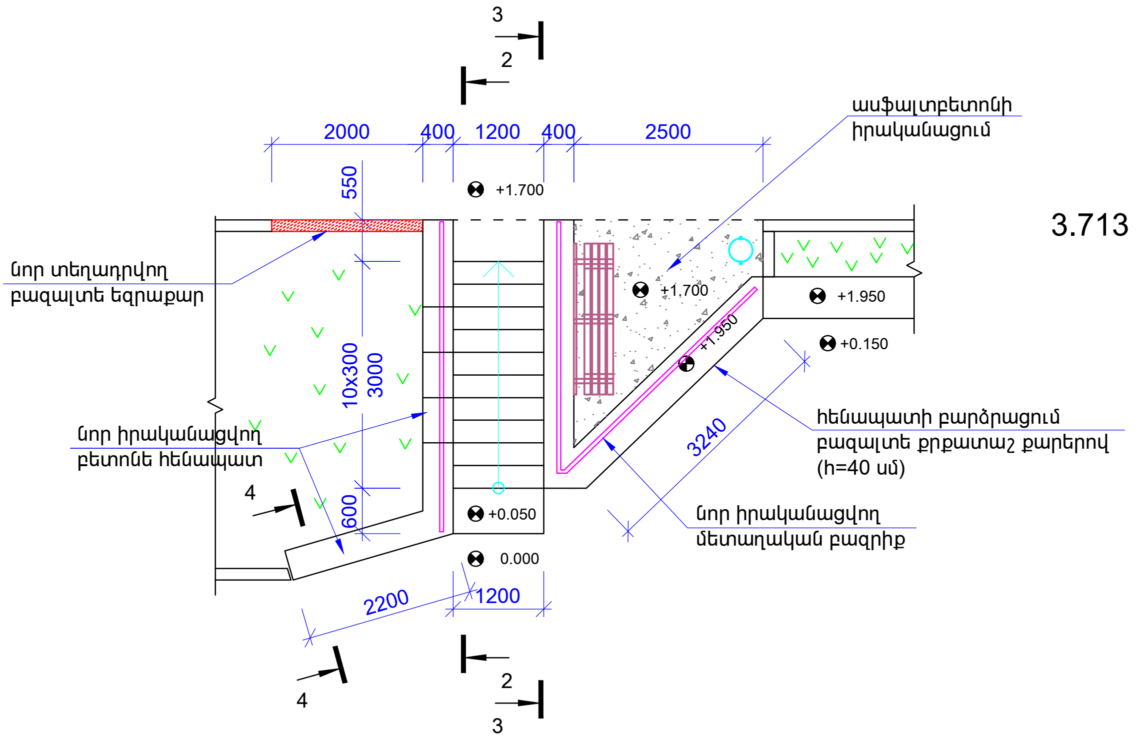

ԿՏՐՎԱԾՔ 2-2 Մ1:50

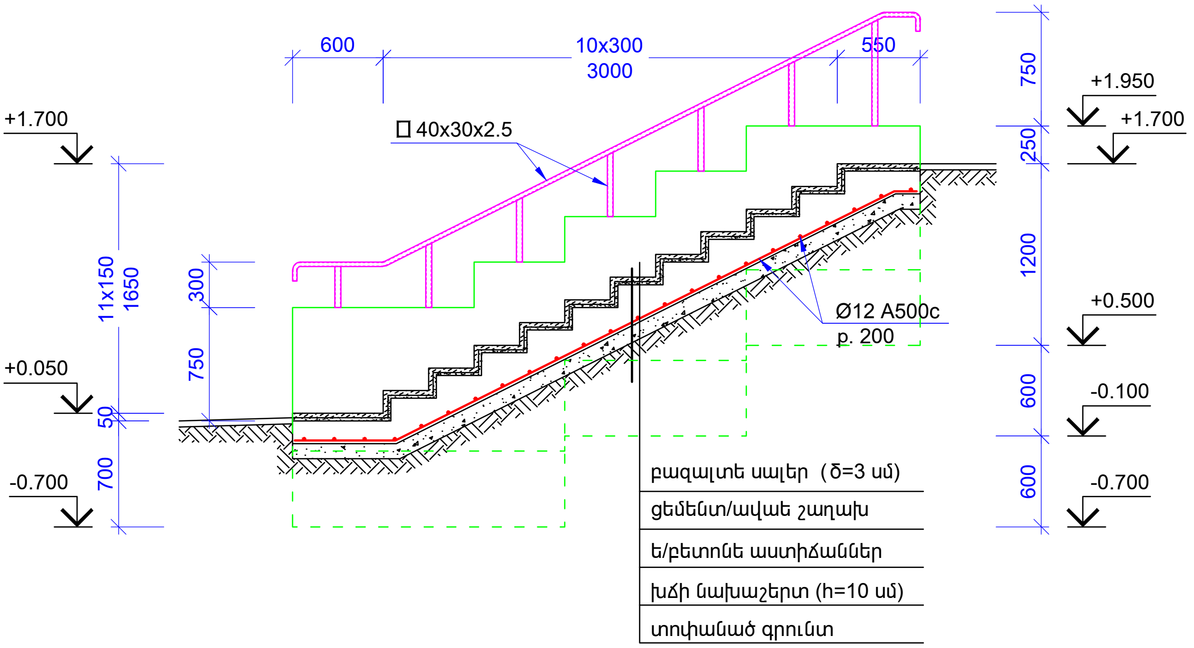

ՏՆՕՐԵՆ	Ա.ԲԱԲԱՅԱՆ		ՄԱԼԱԹԻԱ-ՍԵԲԱՍՏԻԱ ՎԱՐՉԱԿԱՆ ՇՐՋԱՆ, ՕՀԱՆՈՎԻ ՓՈՂ. Հ 2 ՇԵՆՔԻ ԴԻՄԱՑԻ ԱՍՏԻՃԱՆՆԵՐԻ ՎԵՐԱԿԱՌՈՒՑՄԱՆ ՆԱԽԱԳԻԾ			
ԿԱՏԱՐԵՑ	Կ.ՂԱԶԱՐՅԱՆ					
			ՃԱՐՏԱՐԱՊԵՏԱՇԻՆԱՐԱՐԱԿԱՆ ՄԱՍ	ՓՈՒԼ	ԹԵՐԹ	ԹԵՐԹԵՐ
				ԱՆ	ՃՇ-3	7
			ԱՍՏԻՃԱՆԻ ՀԱՏԱԿԱԳԻԾ, ԿՏՐՎԱԾՔ 2-2 (ՎԵՐԱԿԱՌՈՒՑՈՒՄ)		«ԲԱԲԱՅԱՆ-ԼԱՍ ՆԱԽԱԳԻԾ» ՍՊԸ	

ԿՏՐՎԱԾՔ 3-3 Մ1:50

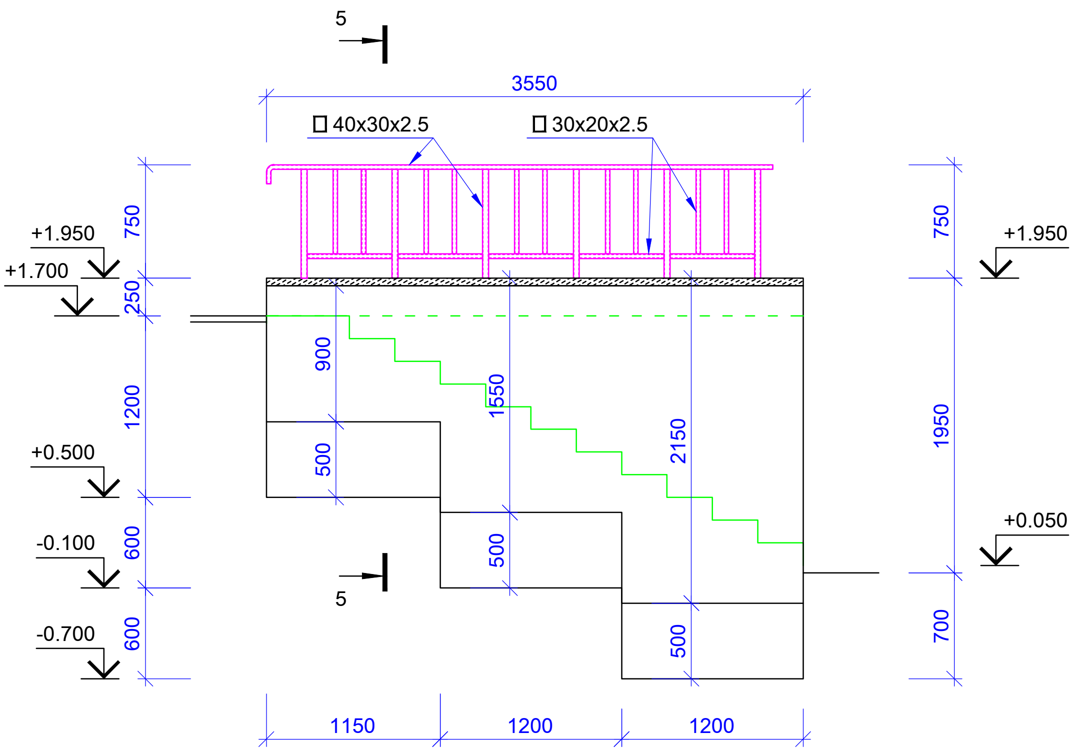

ՀԵՆԱՊԱՏԻ ԲԱՐՁՐԱՑՄԱՆ ՍԽԵՄԱ Մ1:50

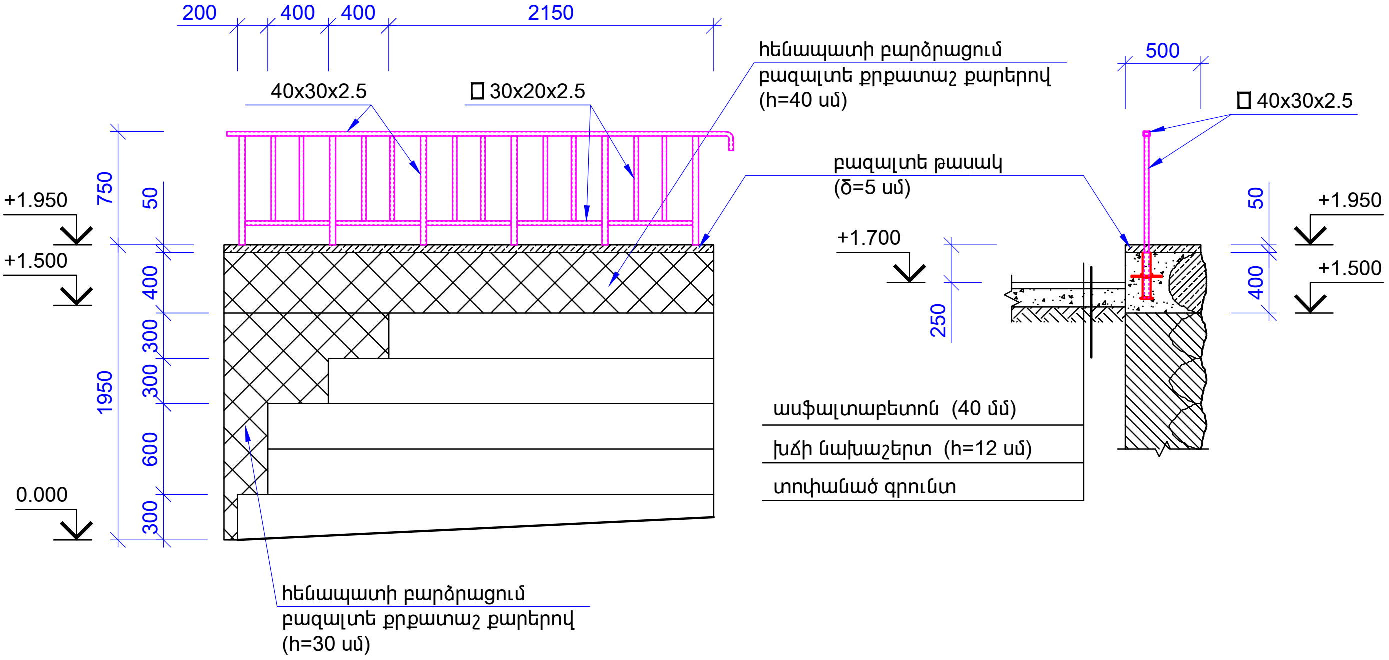

ՏՆՕՐԵՆ	Ա.ԲԱԲԱՅԱՆ		ՄԱԼԱԹԻԱ-ՍԵԲԱՍՏԻԱ ՎԱՐՉԱԿԱՆ ՇՐՋԱՆ, ՕՀԱՆՈՎԻ ՓՈՂ. Հ 2 ՇԵՆՔԻ ԴԻՄԱՑԻ ԱՍՏԻՃԱՆՆԵՐԻ ՎԵՐԱԿԱՌՈՒՑՄԱՆ ՆԱԽԱԳԻԾ		
ԿԱՏԱՐԵՑ	Կ.ՂԱԶԱՐՅԱՆ				
			ՃԱՐՏԱՐԱՊԵՏԱՇԻՆԱՐԱՐԱԿԱՆ ՄԱՍ	ՓՈՒԼ: ԱՆ	ԹԵՐԹ: ՃՇ-4 / ԹԵՐԹԵՐ: 7
			ԿՏՐՎԱԾՔ 3-3, ՀԵՆԱՊԱՏԻ ԲԱՐՁՐԱՑՄԱՆ ՍԽԵՄԱ		«ԲԱԲԱՅԱՆ-ԼԱՍ ՆԱԽԱԳԻԾ» ՍՊԸ

ԿՏՐՎԱԾՔ 4-4

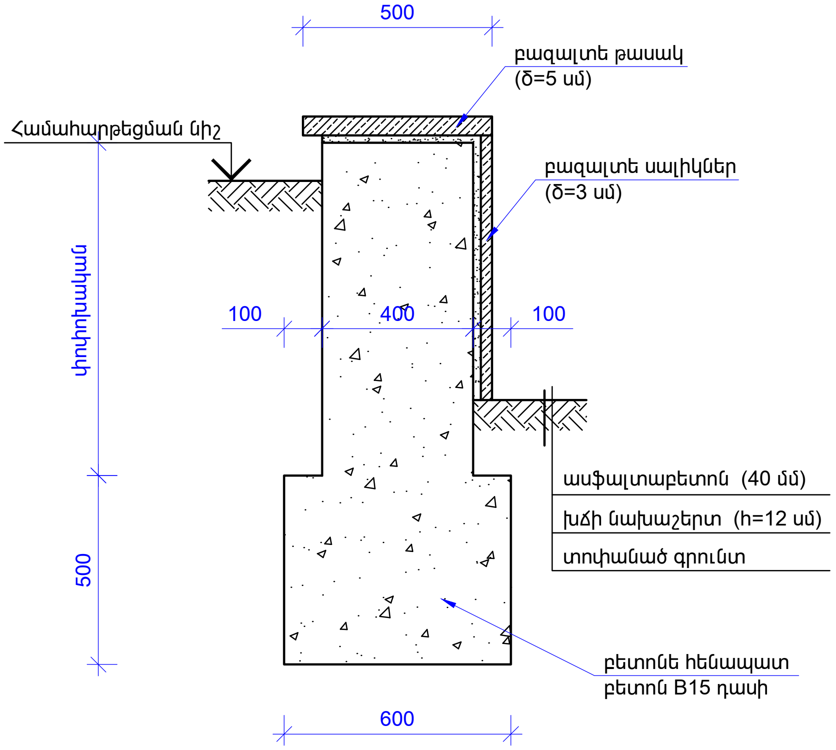

ՆԵՐԴԻՐ ԷԼԵՄԵՆՏ Նէ-1

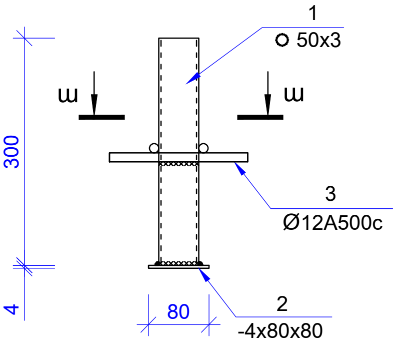

ա - ա

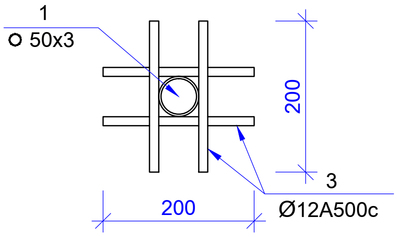

ՆԵՐԴԻՐ ԷԼԵՄԵՆՏ Նէ-1-ի ՄԱՍՆԱԳԻՐ ՄԵԿ ԷԼԵՄԵՆՏԻ ՀԱՄԱՐ (19 հատ)

1	○ 53x3 ГОСТ 10704-91	L=300	1	1.11	1.11
2	— 4x80x80 ГОСТ 19903-74*		1	0.20	0.20
3	Ø12 A500c	L=200	4	0.18	0.72

ԿՏՐՎԱԾՔ 5-5

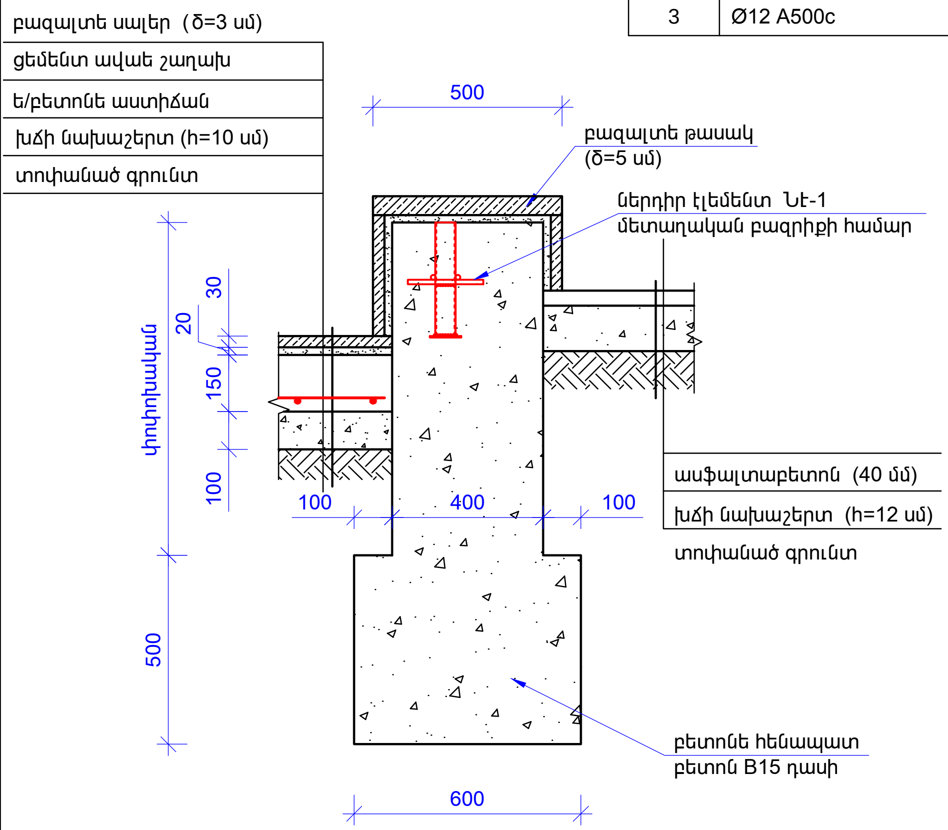

ՏՆՕՐԵՆ	Ա.ԲԱԲԱՅԱՆ		ՄԱԼԱԹԻԱ-ՍԵԲԱՍՏԻԱ ՎԱՐՉԱԿԱՆ ՇՐՋԱՆ, ՕՀԱՆՈՎԻ ՓՈՂ. Հ 2 ՇԵՆՔԻ ԴԻՄԱՑԻ ԱՍՏԻՃԱՆՆԵՐԻ ՎԵՐԱԿԱՌՈՒՑՄԱՆ ՆԱԽԱԳԻԾ			
ԿԱՏԱՐԵՑ	Կ.ՂԱԶԱՐՅԱՆ					
			ՃԱՐՏԱՐԱՊԵՏԱՇԻՆԱՐԱՐԱԿԱՆ ՄԱՍ	ՓՈՒԼ	ԹԵՐԹ	ԹԵՐԹԵՐ
				ԱՆ	ՃՇ-5	7
			ԿՏՐՎԱԾՔ 4-4, 5-5, ՆԵՐԴԻՐ ԷԼԵՄԵՆՏ Նէ-1			«ԲԱԲԱՅԱՆ-ԼԱՏ ՆԱԽԱԳԻԾ» ՍՊԸ

ՏԵՍՔ ԹԻԿՆԱԿԻ ԿՈՂՄԻՑ

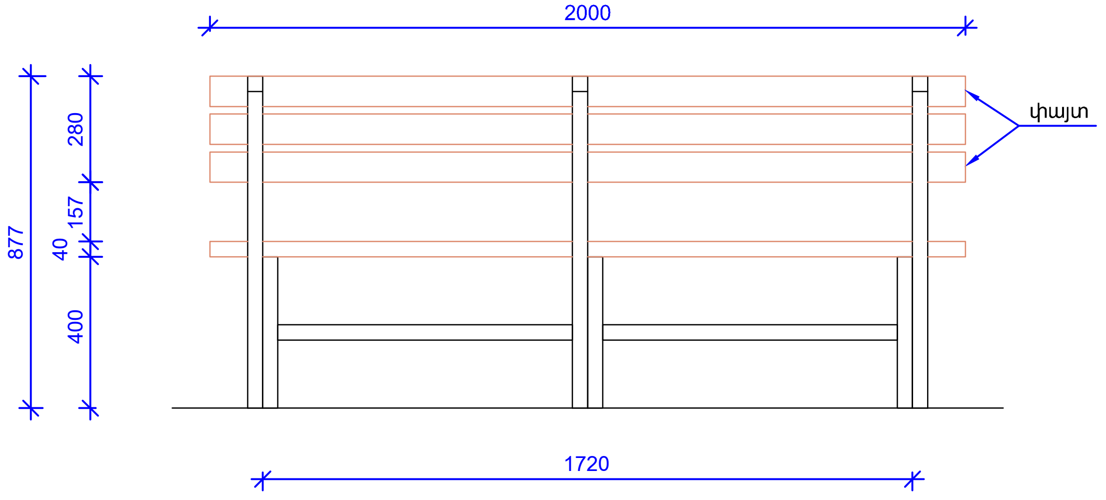

ԿՈՂԱՅԻՆ ՏԵՍՔ

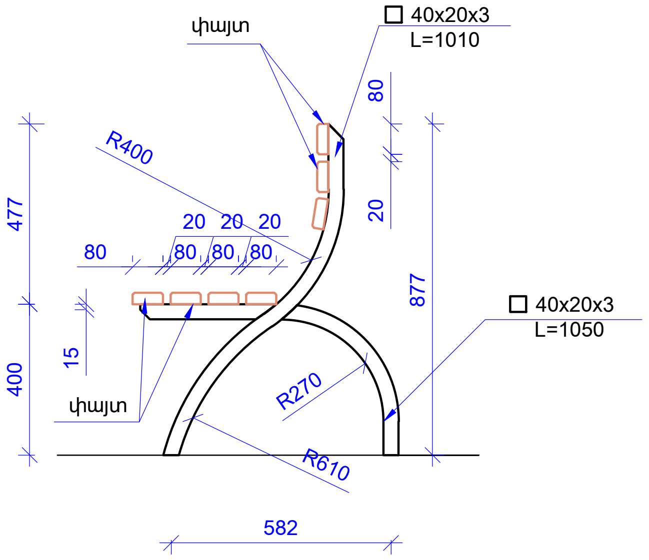

ԱԳՐԱՄԱՆ

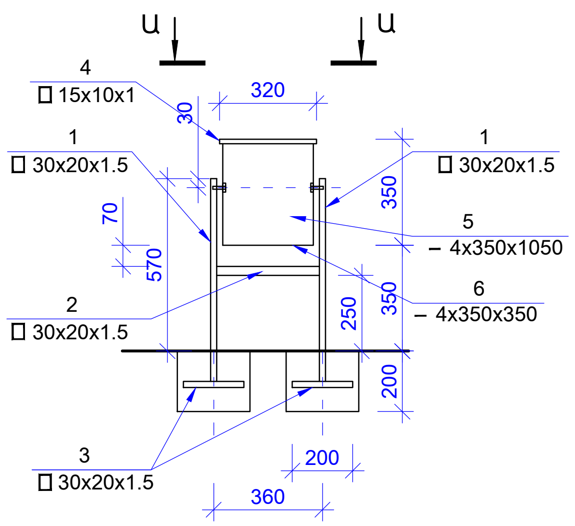

ԴԻՄԱՅԻՆ ՏԵՍՔ

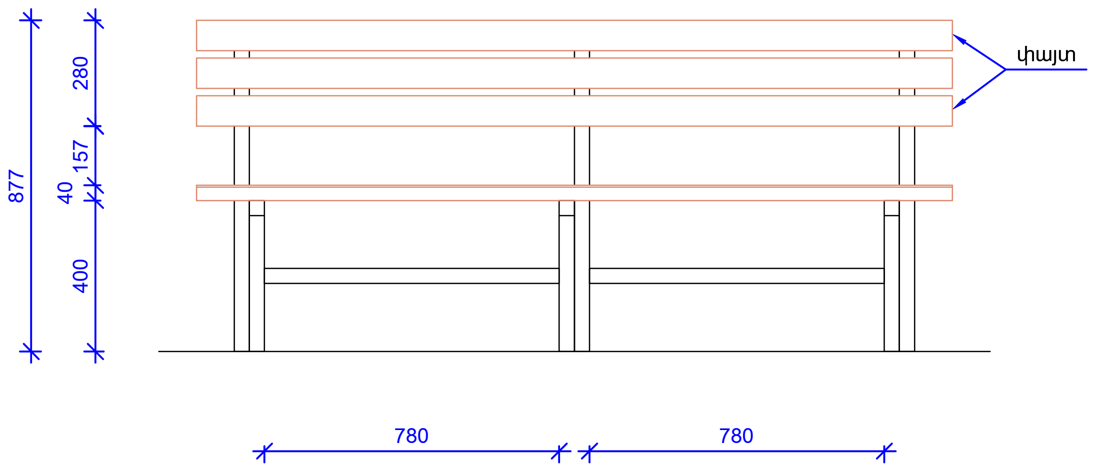

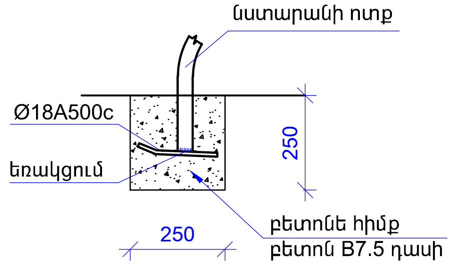

Ա - Ա

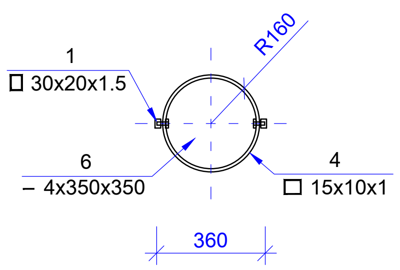

ՊՈՂՊԱՏԻ ՄԱՍՆԱԳԻՐ ՄԵԿ ԷԼԵՄԵՆՏԻ ՀԱՄԱՐ

	ԱԳՐԱՄԱՆ			
1	☐ 30x20x1.5 ГОСТ 8545-80 L=670	2	0.72	1.44
2	☐ 30x20x1.5 ГОСТ 8545-80 L=340	1	0.37	0.37
3	☐ 30x20x1.5 ГОСТ 8545-80 L=200	2	0.22	0.44
4	☐ 15x10x1 ГОСТ 8545-80 L=1000	1	0.35	0.35
5	— 4x350x1050 ГОСТ 19903-74*	1	11.5	11.5
6	— 4x350x350 ГОСТ 19903-74*	1	3.85	3.85
	ԲԵՏՈՆ B7.5 (250x250x200) V=0.025 մ^3			

ՆՍՏԱՐԱՆ

1. Խողովակ 40x20x3 մմ ΣL= 9.0 գծ.մ - 21.8 կգ
2. Փայտյա 40x80 մմ L=2.0x7=14.0 գծ.մ - 0.045 մ^3
3. Բետոն հիմքեր B7.5 դասի (250x250x250, 6 հատ) - 0.09 մ^3
4. Ամրան Ø18 A500c ΣL= 1.2 գծ.մ - 2.4 կգ

Ծանոթություն

1. Եռակցումը իրականացնել Э42A էլեկտրոդով $h_{եռ.}$=4 մմ
2. Փայտե և մետաղական տարրերի ներկում

ՏՆՕՐԵՆ	Ա.ԲԱԲԱՅԱՆ		ՄԱԼԱԹԻԱ-ՍԵԲԱՍՏԻԱ ՎԱՐՉԱԿԱՆ ՇՐՋԱՆ, ՕՀԱՆՈՎԻ ՓՈՂ. Հ 2 ՇԵՆՔԻ ԴԻՄԱՑԻ ԱՍՏԻՃԱՆՆԵՐԻ ՎԵՐԱԿԱՌՈՒՑՄԱՆ ՆԱԽԱԳԻԾ		
ԿԱՏԱՐԵՑ	Կ.ՂԱԶԱՐՅԱՆ				
			ՃԱՐՏԱՐԱՊԵՏԱՇԻՆԱՐԱՐԱԿԱՆ ՄԱՍ	ՓՈՒԼ	ԹԵՐԹ	ԹԵՐԹԵՐ
				ԱՆ	ՃՇ-6	7
			ՆՍՏԱՐԱՆ, ԱԳՐԱՄԱՆ		«ԲԱԲԱՅԱՆ-ԼԱՍ ՆԱԽԱԳԻԾ» ՍՊԸ	

ԾԱՎԱԼՄԵՐԻ ԱՄՓՈՓԱԳԻՐ

Հ/Հ	Աշխատանքի անվանումը	Չափի միավ.	Քանակը
1	2	3	4
	ՔԱՆԴՄԱՆ ԱՇԽԱՏԱՆՔՆԵՐ		
1	Գոյություն ունեցող մետաղական բազրիքի ապամոնտաժում	կգ	20
2	Եզրաքարերի ապամոնտաժում	գծ/մ	9.2
3	Ավելորդ քարեր հանում հողից	$մ^3$	1.5
4	Բետոնյա աստիճանների ապամոնտաժում	$մ^3$	0.6
5	Գրունտի քանդում	$մ^3$	6.4
6	Գրունտի հետլիցք տոփանումով	$մ^3$	2.0
7	Շին.աղբի տեղափոխում	տ	25.0
	ԲԱՐԵԿԱՐԳՄԱՆ ԱՇԽԱՏԱՆՔՆԵՐ		
1	Ե/բետոնե աստիճանի իրականացում B15 դասի բետոնով	$մ^3$	1.11
2	Ամրան գ 0 գծ.մ 6 .	կգ	55.1
3	Խճի նախապատրաստական շերտ 100 մմ հաստությամբ (աստիճանների տակ)	$մ^3$	0.55
4	Աստիճանների երեսապատում բազալտե սալերով (δ=30 մմ)	$մ^2$	7.1
5	Բետոնե հենապատի իրականացում B15 դասի բետոնով	$մ^3$	7.54
6	Հենապատի բարձրացում h=30 սմ բազալտե քրքատաշ քարերով	$մ^2$	0.74
7	Հենապատի բարձրացում h=40 սմ բազալտե քրքատաշ քարերով	$մ^2$	1.30
8	Հետնամասի բետոնացում B15 դասի բետոնով	$մ^3$	0.80
9	Հենապատերի երեսապատում բազալտե սալերով, h=30 սմ (30 մմ)	$մ^2$	8.76
10	Բետոնե հենապատերի վրա բազալտե թասակի տեղադրում (50 մմ, b=500 մմ)	$մ^2$	5.55
11	Բազալտե եզրաքարերի տեղադրում (150x300 մմ)	գծ.մ	2.0
12	Ասֆալտբետոնե ծածկույթի իրականացում 40 մմ հաստությամբ	$մ^2$	6.2
13	Խճի նախապատրաստական շերտ 120 մմ հաստությամբ (նոր ասֆալտաբետոնե ծածկույթի տակ)	$մ^2$	6.2
14	Նստարանի տեղադրում	հատ	1
15	Աղբամանի տեղադրում	հատ	1
	Մետաղական բազրիքների իրականացում		
16	□ 3 . 0 գծ.մ 6.	կգ	138.0
17	□ 3 . 0 գծ.մ 3 .	կգ	58.8
18	Ներդիր էլեմենտի տեղադրում (Նէ-1)	հատ / կգ	19 / 38.6
19	Մետաղական բազրիքի ներկում 2 անգամ	$մ^2$	11.3

ՏՆՕՐԵՆ	Ա.ԲԱԲԱՅԱՆ	ՄԱԼԱԹԻԱ-ՍԵԲԱՍՏԻԱ ՎԱՐՉԱԿԱՆ ՇՐՋԱՆ, ՕՀԱՆՈՎԻ ՓՈՂ. Հ 2 ՇԵՆՔԻ ԴԻՄԱՑԻ ԱՍՏԻՃԱՆՆԵՐԻ ՎԵՐԱԿԱՌՈՒՑՄԱՆ ՆԱԽԱԳԻԾ
ԿԱՏԱՐԵՑ	Կ.ՂԱԶԱՐՅԱՆ	

	ՓՈՒԼ	ԹԵՐԹ	ԹԵՐԹԵՐ
ՃԱՐՏԱՐԱՊԵՏԱՇԻՆԱՐԱՐԱԿԱՆ ՄԱՍ	ԱՆ	ՃՇ-7	7
ԾԱՎԱԼՄԵՐԻ ԱՄՓՈՓԱԳԻՐ	«ԲԱԲԱՅԱՆ-ԼԱՍ ՆԱԽԱԳԻԾ» ՍՊԸ		